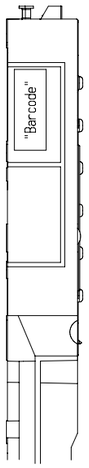

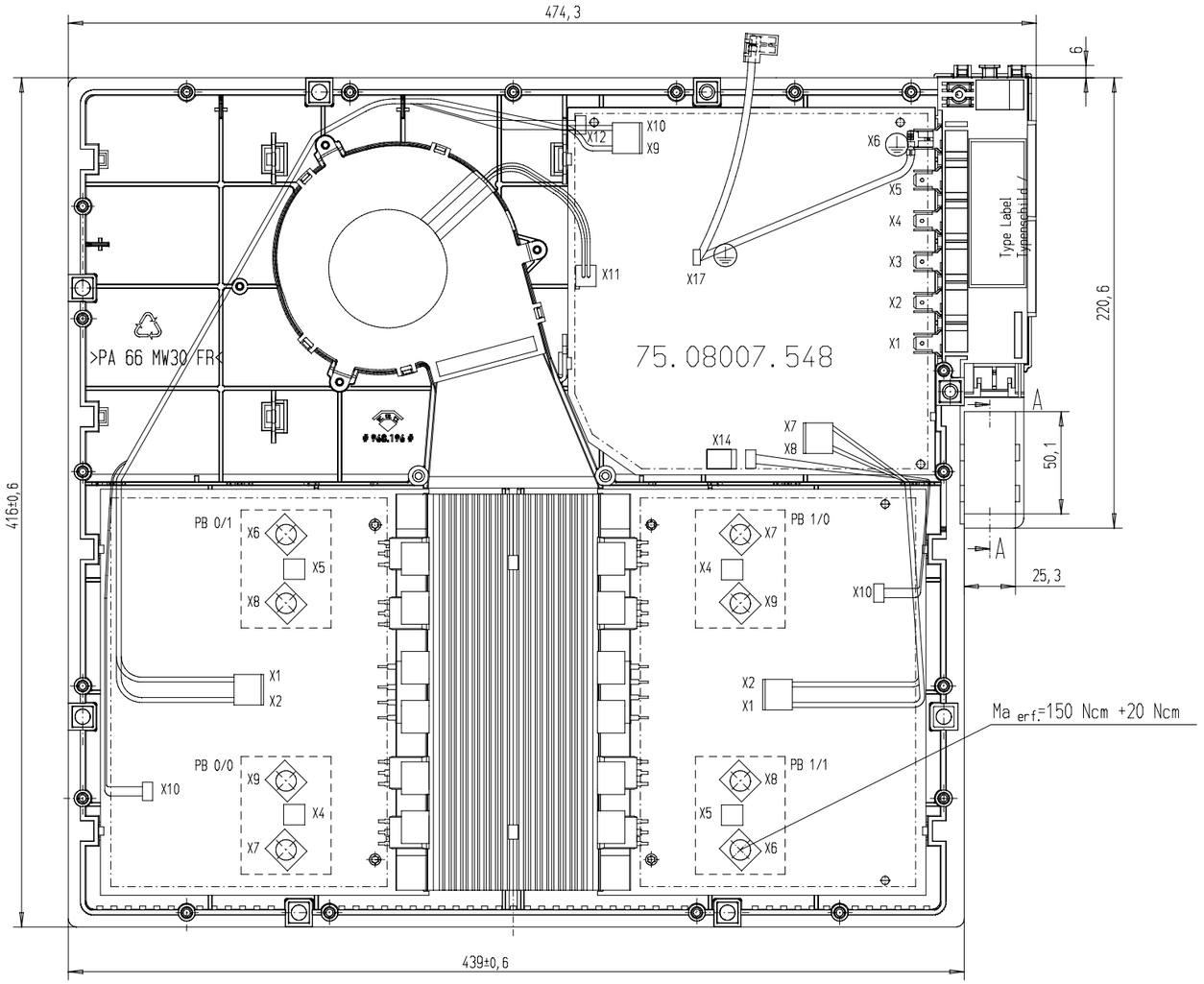

Ansicht von unten /
Bottom View

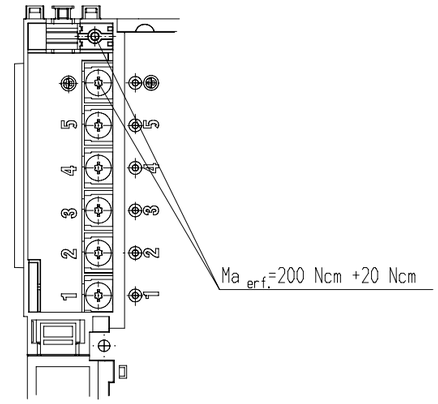

Anschlussbelegung / Connection

Anschluss / Terminal	Belegung / Connection
1 2	L1 L2 — Klemmenbrücke / Jumper 75.97009.000 bei einphasigem Anschluss / for single phase mains supply
3 4 5 ⏚	- N N PE — Klemmenbrücke / Jumper 75.97009.000

	Pos. Bez. / indentifier	Anschluss / connector	Belegung / assignment
PB 0	KS1 PB 0/1	X5 X6 , X8	Temp.-Fühler / temp. sensor Spule / coil
	KS2 PB 0/0	X4 X7 , X9	Temp.-Fühler / temp. sensor Spule / coil
PB 1	KS3 PB 1/0	X4 X7 , X9	Temp.-Fühler / temp. sensor Spule / coil
	KS4 PB 1/1	X5 X6 , X8	Temp.-Fühler / temp. sensor Spule / coil
	W11	X14	Touch Control 75.13069.304

Schaltung beinhaltet CMOS Bauelemente.
ESD Schutzmaßnahmen
beachten.
CMOS circuit.
Pay attention on ESD
protection.

Teil	Art.-Nr.	Benennung und Abmessung	Stück	Unterlagen Nr.	Werkstoff	Oberfläche	Gewicht

Zone	Änd. Ind.	Art der Änderung	Datum	Name

For diese Zeichnung behalten wir uns alle Rechte vor (DIN34)

Dateiname : C:01245667.SZA

	Datum	Name
bearb.	07.06.2006	KILIAN
gepr.	08.06.2006	KILIAN
freig.	08.06.2006	KILIAN

Teka Küchentechnik GmbH
Sachsweiler Straße 127
D-35708 Haiger

Freimaßtoleranz: DIN ISO 2768 — fein | mittel | grob

Oberflächen: DIN ISO 1302 — Aufr.-Nr.

Kreativ Fertigkeit — Teile-Nr.

Maßstab 1:1

EK1 607.2 VERDRAHTUNGSPLAN
IND/TC EGO GIV FRONT TC

Zeichn. 01-124667 — Index 00 — Format A1 — Blatt

FS (Freigabe Serie)